Manual de Instrucciones
Instructions Manual

Aireador de Césped Natural y Sintético

Natural & Artificial Lawn Aerator

Modelo/Model
AR-40

TRAPP®

AR-40

Español	3
English	18

¡Felicitaciones!

Usted acaba de adquirir un producto de calidad desarrollado con la más alta tecnología TRAPP. Este producto le proporcionará rapidez y eficiencia en los trabajos, con economía y total seguridad. Para esto, se necesitan algunos cuidados. Las medidas de seguridad, de suma importancia, contenidas en este Manual de Instrucciones, no cubren todas las situaciones posibles que pueden ocurrir. El operador debe entender que el sentido común, la atención y los cuidados, no son factores que pueden incorporarse al producto, sino que deben ser puestos en práctica por las personas que lo utilizan y que llevan a cabo el mantenimiento apropiado.

Aireador de Césped Natural y Sintético - AR-40

El aireador es una máquina indicada para realizar el mantenimiento del césped natural y sintético. En el césped natural la finalidad de este equipo es retirar las hojas muertas y otros residuos orgánicos que se acumulan entre la raíz del césped y la superficie del suelo. La eliminación de este material proporciona una condición ideal para la renovación y fortalecimiento del césped. Para el césped sintético, el aireador se utiliza a los fines de descomprimir las cerdas del césped y ayuda en la distribución de las pequeñas bolitas de caucho usadas para conservar el césped, permitiendo así las condiciones ideales del mismo para la práctica de deportes.

El sistema de aireación está compuesto por un rotor con cuchillas fijas que realizan el proceso de aireación del césped. Estas cuchillas permiten la regulación de la profundidad del sistema aireador a través de la palanca de regulación de altura, permitiendo el uso de este equipo en las más diversas situaciones.

El AR-40 está disponible con motor de combustión, sistema de interruptor de corte de energía, empuñadura ergonómica, sistema tensor de correa con protección, conjunto de disco con 12 cuchillas fijas y ancho de trabajo de 40 cm.

Recomendaciones Importantes

¡Atención!

Lea todas las instrucciones contenidas en este manual antes de usar el equipo, respetando siempre las indicaciones de seguridad y siguiendo las instrucciones para prevenir accidentes y/o lesiones.

Lea y guarde estas instrucciones

Al usar el aireador de césped siga siempre las precauciones básicas de seguridad para reducir el riesgo de incendio, accidentes, incluyendo los descritos a continuación:

1 - Zona de trabajo

¡Atención!

En el caso del césped natural, el propósito del aireador no es cortar el césped, sino realizar la aireación del suelo. En el caso del césped sintético, la finalidad del aireador es descomprimir las cerdas del césped.

✔ **Mantenga alejados a los niños y otras personas.** Mientras el equipo esté en uso, todas las personas, especialmente los niños, deben permanecer a una distancia segura de la zona de trabajo. El operador/usuario es responsable por accidentes que puedan ocurrir.

- ✔ **Nunca deje el motor encendido en ambientes cerrados o sin ventilación.** Los gases de escape contienen monóxido de carbono, un gas inodoro y letal.
- ✔ **Objetos lanzados por el aireador -** Pueden causar lesiones graves a las personas y animales. Inspeccione la zona donde va a utilizar el equipo y retire todas las piedras, trozos de madera, alambres, huesos, raíces y otros objetos extraños.
- ✔ **Si el aireador lanza algún objeto extraño** - Siga estos pasos:

  a) Apague inmediatamente el aireador.

  b) Lleve a cabo las reparaciones necesarias antes de encender y utilizar el equipo.
- ✔ **Retire todos los objetos antes de encender el equipo.** Inspeccione la zona donde va a utilizar equipo y retire todas las piedras, trozos de madera, alambres, huesos, vidrios, raíces y otros objetos extraños. Herramientas o cualquier otro objeto atascado en las partes móviles del equipo pueden ocasionar lesiones.
- ✔ Utilice el aireador en el césped natural cuando éste se encuentre cortado, con una altura entre 30 y 50 mm. En el caso de césped sintético, no se recomienda el uso en condiciones de humedad.

2 - Seguridad personal

- ✔ **Use vestimenta adecuada - No use ropa suelta o joyas, que pueden quedar atrapadas en las partes móviles del equipo.**
- ✔ **Utilice equipos de seguridad. Use siempre gafas de seguridad.** Usando equipos de seguridad como guantes, zapatos, protección para los oídos, usted aumenta su seguridad y reduce el riesgo de accidentes.
- ✔ **No se confíe.** Mantenga los pies en el suelo para no perder el equilibrio.
- ✔ **Manténgase atento, preste atención a lo que sucede y use el sentido común cuando esté utilizando el equipo.** No use el equipo si está cansado, distraído o bajo el efecto de drogas, bebidas alcohólicas o medicamentos. Un momento de distracción puede resultar en un grave riesgo de lesión.
- ✔ **Mantenga las manos y los pies alejados del conjunto del disco.**
- ✔ Camine, nunca corra.
- ✔ Cuide siempre sus pasos en planos inclinados.
- ✔ En terrenos inclinados, lleve zapatos antideslizantes y no rebase los 15° de inclinación.

3 - Utilización y cuidados

- ✔ **Mantenga el aireador en buenas condiciones, no lo exponga a la lluvia o la humedad.** Cuando no utilice el equipo, manténgalo en un lugar seco, protegido de la intemperie. El agua y la humedad pueden dañar los circuitos eléctricos del motor y provocar oxidación en la base de la máquina.
- ✔ **Utilice el equipo correctamente** - No utilice el aireador para ningún otro trabajo, a menos que se especifique para este equipo.
- ✔ **Cuide su aireador** - Conserve los martillos limpios y manténgalos en buenas condiciones para un correcto funcionamiento, seguridad y buen resultado del trabajo.
- ✔ **No guarde el equipo con gasolina en el tanque durante un largo período de tiempo.** Si es necesario, mantenga el motor en marcha hasta que se apague por falta de combustible, solamente entonces guarde la máquina.
- ✔ Para la seguridad del operador y el equipo, reemplace las piezas desgastadas o dañadas a través de la Asistencia Técnica Autorizada TRAPP.
- ✔ **Mantenga los dispositivos de seguridad en el lugar apropiado y en condiciones de funcionamiento.**
- ✔ **No rebase la inclinación de quince grados (15°) para la operación en uso continuo** para no dañar el motor por lubricación insuficiente de aceite del cárter, lo que resultará en la pérdida de la garantía.
- ✔ No voltee la máquina de costado o boca abajo, previniendo que el aceite entre en el filtro de aire y el carburador.
- ✔ Para realizar las maniobras de dirección durante las labores, las ruedas delanteras deben estar suspendidas. De esa forma, se facilitan las maniobras y no se perjudica el funcionamiento del motor.
- ✔ **No fuerce el equipo.** Utilícelo de forma correcta y para las aplicaciones descritas en este manual, obteniendo así un mayor rendimiento y seguridad en el trabajo.
- ✔ **No permita que personas no familiarizadas con su uso utilicen el equipo.** El equipo puede ser peligroso en manos de usuarios no familiarizados con su funcionamiento.

- ✔ Use el equipo sólo durante el día o con buena iluminación artificial.
- ✔ Desplácese transversalmente a la pendiente en laderas y pequeñas elevaciones, nunca hacia arriba y hacia abajo.
- ✔ **El sistema de corte continúa en movimiento una vez que el equipo se apaga.** Por lo tanto, tenga esto en cuenta al realizar cualquier tipo de mantenimiento.
- ✔ Nunca limpie el equipo con chorro de agua ya que esto puede dañar los circuitos eléctricos del motor. Use un paño húmedo y detergente neutro.

¡Atención!

Para utilizar el AR-40 en césped sintético es de suma importancia realizar el trabajo en el mismo sentido de las costuras de la alfombra de césped y regular la altura de aireación de forma adecuada (ver pág. 11). De lo contrario el césped puede dañarse.

Instrucciones Adicionales de Seguridad y Operación

- ✔ Lea cuidadosamente las instrucciones y busque familiarizarse con los controles y el uso adecuado del equipo.
- ✔ Recuerde que el operador o usuario es responsable por cualquier accidente o peligro que involucre a terceros o sus propiedades.
- ✔ Para obtener un resultado satisfactorio con pleno rendimiento, utilice una de las 5 posiciones de regulación de altura como se detalla en la página 11.
- ✔ Compruebe con frecuencia el apriete de los tornillos.
- ✔ Evite la acumulación de césped debajo de la base del aireador.
- ✔ Con la máquina desconectada, elimine el exceso de cerdas de césped sintético en el conjunto del disco.
- ✔ Mantenga su equipo. Verifique con frecuencia si las partes móviles están fijas, si algún componente está dañado o cualquier otra condición que pueda afectar su correcto funcionamiento. Si se detecta algún problema, repárelo antes de usar el equipo. Muchos accidentes se producen por la falta de un mantenimiento adecuado.
- ✔ No utilice el aireador cuando el césped esté húmedo, ya que esto daña el equipo y el césped.
- ✔ Si el césped está demasiado alto, proceda primero al corte utilizando la cortadora de césped TRAPP, para una correcta aireación del mismo.
- ✔ **Tome precauciones extremas al invertir o jalar el equipo hacia usted,** no se recomienda retroceder con el aireador prendido.
- ✔ Después de usar el aireador en el césped sintético, para un mejor resultado del trabajo, las pequeñas bolitas de caucho pueden distribuirse mejor bajo el césped usando un rastrillo de jardín TRAPP en el sentido contrario a la aireación realizada.
- ✔ Utilice el equipo de acuerdo con las instrucciones contenidas en este manual, teniendo en cuenta las condiciones de trabajo y la tarea que será llevada a cabo.
- ✔ El uso del equipo para actividades no contenidas en este manual puede resultar en situaciones de peligro.
- ✔ **Este aireador está equipado con motor a combustión de 4 tiempos -** No utiliza aceite en la gasolina.
- ✔ El motor sale de fábrica sin aceite y sin combustible.
- ✔ Piezas de repuesto - Utilice siempre servicios de mantenimiento y piezas a través de la asistencia técnica TRAPP.

¡Atención!

- ✔ **Siempre que realice cualquier limpieza u operación de mantenimiento, asegúrese primero que el motor esté apagado y el conjunto del disco detenido. Cuidado, el conjunto del disco continúa en movimiento durante algunos segundos después de apagar el motor.**
- ✔ **Desconecte el cable de la bujía.**
- ✔ **Cuidado, no coloque las manos o los pies cerca o dentro de la base del aireador.**

Principales Componentes

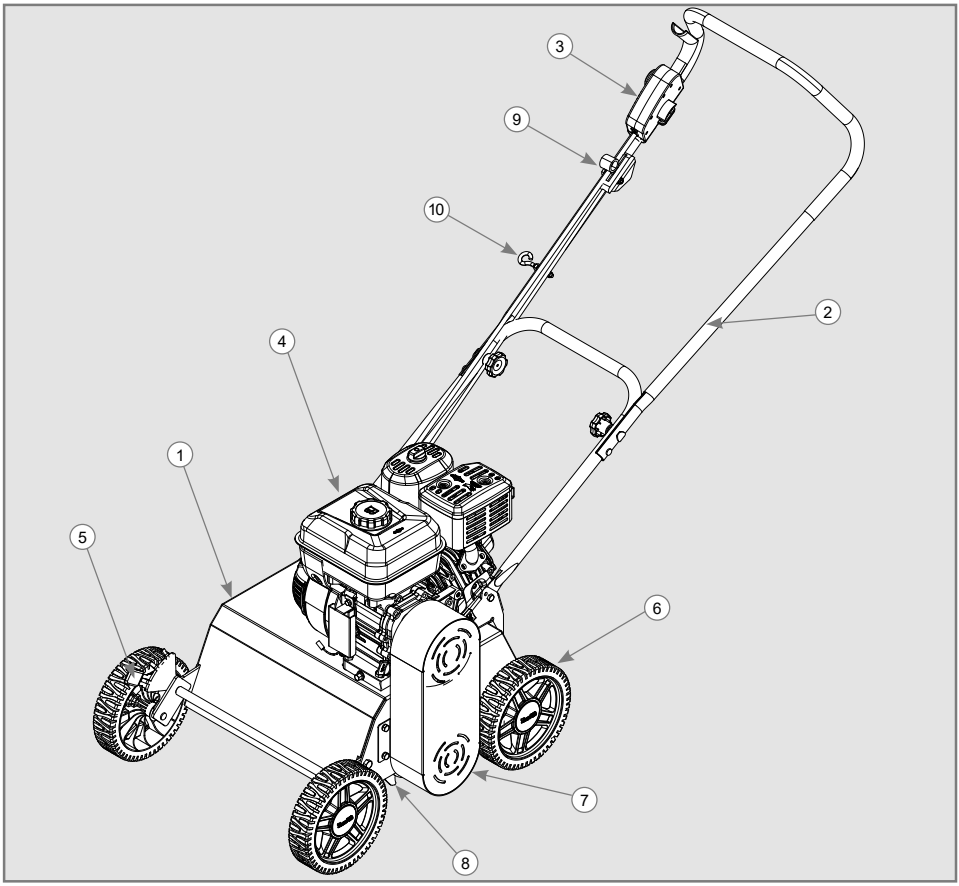

1. Base.
2. Empuñadura ergonómica plegable.
3. Interruptor de corte de energía.
4. Motor de 4 tiempos.
5. Sistema de regulación de altura de corte con palanca.
6. Rueda con neumático de caucho y buje de acero sinterizado.
7. Protección de correa.
8. Sistema de corte con cuchillas fijas.
9. Cable del acelerador.
10. Soporte de partida retráctil.

Principales Características

- ✔ Motor a combustión 3,5 HP (Briggs & Stratton) o 4 HP (TRAPP / Lifan).
- ✔ Conjunto de disco compuesto por 12 cuchillas fijas fabricadas en acero especial resistente al desgaste.
- ✔ Poleas y rodamientos con blindaje doble que no requieren la adición de grasa.
- ✔ Transmisión a través de poleas y correa.
- ✔ Sistema tensor de correa que facilita el mantenimiento y recambio sin necesidad de retirar el motor o el sistema de corte.
- ✔ Protección de correa.
- ✔ Faldón de protección trasero que impide que materiales alcancen al operador así como que el mismo tenga contacto con los martillos móviles durante el trabajo, no es posible retirar este faldón.
- ✔ Empuñadura ergonómica con interruptor de corte de energía para evitar accidentes, ya que tan pronto se suelta la llave el motor se apaga.
- ✔ Sistema de regulación de altura con 5 opciones que incluyen -5,7 mm, -1,5 mm, 2,5 mm, 6,3 mm y 9,7 mm.
- ✔ Ruedas de polipropileno con neumáticos de caucho y buje sinterizado para evitar el desgaste prematuro, que no requiere lubricación.
- ✔ Pintura en polvo poliéster y polimerizado en horno a 220 °C, garantizando una mayor durabilidad y mejor acabado.

Instrucciones de Aplicación

Césped natural

- ✔ Se recomienda utilizar el aireador en césped natural con el mismo estando seco y cortado entre 30 mm y 50 mm de altura.
- ✔ Después de utilizar el aireador en el césped natural, pase un rastrillo de jardín o un soplador TRAPP para retirar el material, evitando que el mismo se deposite nuevamente bloqueando el paso de los nutrientes.
- ✔ Se pueden usar las 5 posiciones de altura de la máquina, dependiendo de la necesidad y el lugar donde será utilizada; vea las instrucciones en la página 11 “Alturas de Aireación”.
- ✔ Se recomienda dejar pasar un tiempo para realizar una nueva aireación, de manera que el césped se renueve y reverdezca. El exceso o la falta de mantenimiento pueden perjudicar el césped.
- ✔ Limpie el polvo resultante del trabajo en el césped natural después de cada uso para evitar daños al equipo, principalmente en las partes móviles como ruedas, motor y correa.
- ✔ Para obtener un mejor resultado se debe trabajar en el sentido opuesto a la posición del césped natural.
- ✔ Al regular el equipo en la altura mínima (-5,7 mm) el conjunto del disco tendrá un mayor contacto con el suelo, lo que puede provocar un ruido más intenso debido al impacto de las cuchillas fijas con el suelo y con el eje del conjunto del disco.
- ✔ Su producción es de 600 a 1.000 m^2/h.

Césped sintético

- ✔ El aireador permite 5 posiciones de regulación de altura del conjunto del disco, sin embargo, para el césped sintético, se recomienda el uso de hasta 4 posiciones para un mejor rendimiento del equipo y evitar que provoque daños a la alfombra sintética.
- ✔ Se recomienda esperar un intervalo de tiempo para un nuevo uso, a fin de evitar el desgaste del césped sintético.
- ✔ En campos expuestos a la intemperie, el AR-40 debe utilizarse sin la acumulación de agua sobre la alfombra sintética, por lo que no se recomienda trabajar en períodos de lluvia.

- ✔ En caso de remiendos, se debe seguir el mismo sentido del remiendo o las demarcaciones de la cuadra, evitando que el aireador dañe la alfombra sintética.
- ✔ Limpie el polvo resultante del trabajo en el césped sintético después de cada uso para evitar daños al equipo, principalmente en las partes móviles como ruedas, motor y correa.
- ✔ Al regular el equipo en la altura mínima recomendada (-1,5 mm), que corresponde a la cuarta posición, se puede producir un ruido más intenso debido al impacto de las cuchillas fijas con la alfombra sintética y el eje del conjunto del disco.
- ✔ Su producción es de 600 a 1.000 m²/h.

Características Técnicas

Diámetro de la zona de operación del conjunto de corte	214 mm
Banda o ancho de trabajo (mm)	400 mm
Rotación del disco	3.300 rpm
Cantidad de cuchillas	12
Potencia del motor Briggs (HP)	3,5 HP (Briggs & Stratton) o 4 HP (TRAPP / LIFAN)
Largo con empuñadura (mm)	1.436
Altura con empuñadura (mm)	1.030
Ancho (mm)	555
Producción (m²/h)	600-1.000
Peso estimado de la máquina (kg)	43
Ruído	90 dB (A)

Filtro de Aire

¡Atención!

Todas las tareas de mantenimiento y limpieza deben realizase con el equipo apagado y el cable de la bujía desconectado.

El filtro de aire debe estar siempre limpio para el perfecto funcionamiento del motor.

La obstrucción del elemento filtrante por falta de limpieza provoca graves problemas de funcionamiento al motor, incluyendo la pérdida de potencia y daños al cilindro, pistón y anillos de pistón.

Filtro de aire - papel

- ✔ La limpieza del filtro de aire puede realizarse utilizando aire comprimido, manteniendo una distancia de aproximadamente 500 mm entre la boquilla de aire y el elemento filtrante, o golpeando ligeramente su base contra una superficie plana.

Fijación de la Empuñadura y Componentes en la Base

Para la fijación de la empuñadura ergonómica en la base siga estas instrucciones:

✔ Tome la empuñadura inferior (1), acople el orificio (2) en el perno (3) del soporte, coloque el tornillo (4), la arandela (5) y apriete la tuerca mariposa (6), luego tome la empuñadura superior (7), coloque el tornillo (8) y apriete la tuerca mariposa (9). A continuación, conecte el cable del acelerador (10) con el tornillo (11) y la tuerca (12) y por último, fije el soporte de arranque retráctil (13).

Nota: *Colocar el cable de corte de energía y el cable del acelerador (10) de manera que no se dañe.*

Nota:

✔ **El cable del acelerador debe colocarse y sujetarse con el precinto o abrazadera de plástico que se incluye en el manual, de manera que no dificulte el manejo de la palanca del acelerador.**

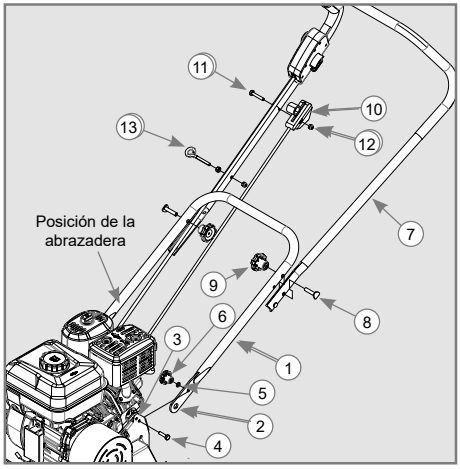

Figura 1

✔ Cuando termine, utilice la abrazadera que está en el conjunto del manual para sujetar los cables del acelerador y del interruptor junto a la empañadura ergonómica.

Mantenimiento de la Correa

Para realizar el cambio o el mantenimiento de la correa, siga estas instrucciones:

✔ Con el destornillador incluido en el kit del manual, retire el tornillo (1), la arandela de presión (2) y la protección de la correa (3), y a continuación afloje el tornillo (4) hasta que el tensor de la correa (5) se mueva, permitiendo retirar así la correa (6). La correa usada en este equipo es la A-27 contitec.

✔ Para instalarla nuevamente coloque la correa (6) en las poleas (7) y presione manualmente el tensor de la correa (5) hasta que la correa (6) quede tirante, luego apriete el tornillo (4); para comprobar si la correa (6) quedó correctamente tensada, presione con el dedo pulgar el lado opuesto al tensor de la correa (5), este movimiento debe ser de 10 mm como máximo, asegurándose que las correas no se toquen entre sí para evitar el desgaste prematuro; a continuación coloque la protección de la correa (3).

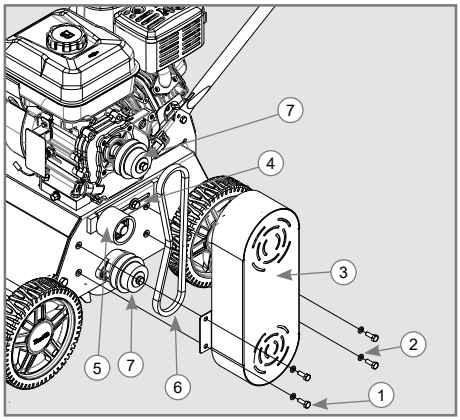

Figura 2

Mantenimiento de las Cuchillas

Para realizar el mantenimiento de las cuchillas siga estas instrucciones:

- ✔ Para realizar el mantenimiento de las cuchillas, el primer paso es retirar la protección de la correa y la correa como se describe en la página 9 “Mantenimiento de la Correa”.
- ✔ A continuación, retire las tuercas (1) y arandela de presión (2) del tornillo (3) que sujeta el cojinete (9) a la base de la máquina. Posteriormente, con un extractor retire el rodamiento (4) del eje (5). Una vez extraído el rodamiento retire el anillo de retención (6), la arandela (10) la cuchilla (7) y el buje (8), así como los demás bujes y cuchillas, como se muestra en la Figura 3.

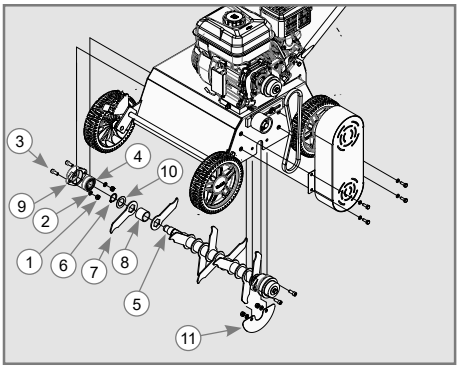

Figura 3

- ✔ Del lado de la polea, al retirar los componentes (1, 2 y 3), retire también la chapa de protección interna de la correa (11).
- ✔ Para montar nuevamente el conjunto del disco y mantener el mismo balanceado, proceda de la siguiente manera. Coloque el anillo de retención (6) en la cavidad del eje (5), coloque la cuchilla (7) intercalada con un buje (8) de acuerdo con el ángulo y posición indicada en la Figura 4, repitiendo este proceso hasta que las cuchillas y bujes estén montadas en el eje (5). Por último, coloque la arandela (10), el anillo de retención (6) en la cavidad del eje (5) y acople el cojinete (9) con el rodamiento (4) en la base de la máquina fijándolo con las tuercas (1), arandelas de presión (2) y tornillo (3).

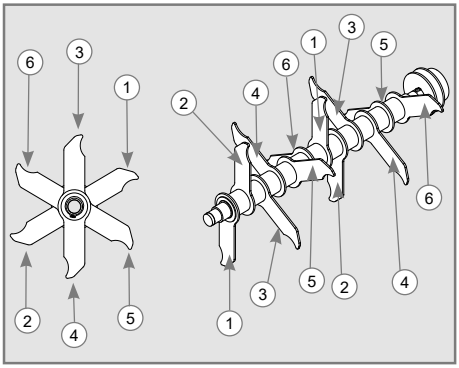

Figura 4

Aireación

Aireación

El surco resultante del proceso de aireación realizado por el AR-40 contribuye de manera significativa a la renovación y fortalecimiento del césped natural, así como a descomprimir las cerdas del césped sintético, ayudando en la distribución del caucho granulado usado para conservar el césped, permitiendo así condiciones ideales para la práctica de deportes como se muestra en la Figura 5.

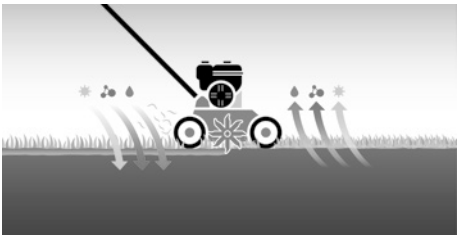

Figura 5

Después de la aireación es recomendable realizar el abonado y la fertilización. La resiembra sólo es necesaria en caso de grandes claros de tierra.

Nota: *Esto se aplica al césped natural.*

¡Atención!

- ✔ **Trabaje en condiciones de tiempo seco.**
- ✔ **Normalmente es recomendable cortar antes de airear, no muy corto, entre 30 mm y 50 mm.**
- ✔ **En una superficie plana realice una prueba de la posición deseada de regulación de la altura antes de comenzar el trabajo.**
- ✔ **En el primer uso ajuste la regulación de la altura en la posición más alta de las cuchillas.**
- ✔ **El material resultante de la aireación debe ser retirado de la superficie del césped.**

Posiciones de Alturas para Aireación

- ✔ Posición (1) = 9,7 mm
- ✔ Posición (2) = 6,3 mm
- ✔ Posición (3) = 2,5 mm
- ✔ Posición (4) = -1,5 mm
- ✔ Posición (5) = -5,7 mm

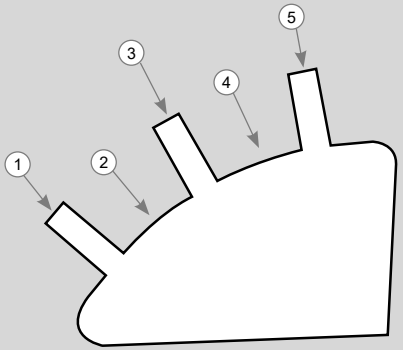

Alturas de Aireación

La regulación de la altura de la máquina toma como base la línea de las ruedas en contacto con el suelo y la profundidad de trabajo de las cuchillas, siendo así, se considera altura negativa cuando está por debajo de la línea de la rueda y positiva cuando está por encima de la línea de la rueda, como se muestra en la Figura 6.

Posición 1 (altura máxima)

Posición correcta para encender y apagar el aireador y cuando se necesita:

- ✔ **Césped natural**: Un trabajo más superficial, retirando menos residuos depositados en el césped, facilitando un poco el paso de los nutrientes, levantando las hojas del césped.
- ✔ **Césped sintético:** Un trabajo más superficial sólo para dar más volumen a las cerdas y hacer el césped más suave, con un menor desplazamiento del caucho granulado.

Posiciones 2, 3 y 4

Posiciones correctas cuando lo que se busca es:

- ✔ **Césped natural:** Posiciones recomendadas para realizar el trabajo cuando existe la necesidad de eliminar residuos depositados en el césped, abrir surcos en el suelo para facilitar el paso de los nutrientes y levantar las hojas del césped. Cabe destacar que mientras más baja es la posición de la regulación de la altura de las ruedas, mayor es la cantidad de material retirado del césped y viceversa.
- ✔ **Césped sintético:** Posiciones recomendadas para realizar el trabajo a fin de dar más volumen a las cerdas y ayudar a la distribución del caucho granulado usado para conservar el césped, permitiendo así condiciones ideales del mismo para la práctica de deportes. Cabe destacar que mientras más baja es la posición de la regulación de la altura de las ruedas, las cerdas de la alfombra quedarán más descomprimidas y viceversa.

Posición 5 (altura mínima)

Posición correcta cuando se busca:

- ✔ **Césped natural:** Posición en la que el resultado del trabajo es una mayor eliminación de residuos orgánicos y hojas muertas, creando surcos en el suelo que contribuyen a la renovación y fortalecimiento del césped. De acuerdo con la topografía del terreno, esta posición puede dañar el suelo o el conjunto del disco. En este caso se recomienda prestar atención a la rotación del motor, de manera que el mismo no trabaje forzado, ya que si esto sucede, se recomienda cambiar la regulación de la altura a una posición más alta.
- ✔ **Césped sintético:** Posición en la que el resultado del trabajo es dar más volumen a las cerdas y ayudar en la distribución del caucho granulado usado para conservar el césped, permitiendo así condiciones ideales del mismo para la práctica de deportes. De acuerdo con la topografía del terreno, esta posición puede dañar la alfombra sintética o el conjunto del disco. En este caso se recomienda prestar atención a la rotación del motor, de manera que el mismo no trabaje forzado, ya que si esto sucede, se recomienda cambiar la regulación de la altura a una posición más alta.

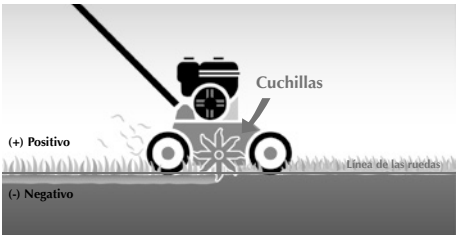

Figura 6

Notas:

- ✔ **Antes de realizar el trabajo en una determinada zona, realice una prueba con la regulación de la altura seleccionada o deseada en una pequeña región.**
- ✔ **Para maniobrar durante la realización del trabajo levante las ruedas delanteras.**

Procedimiento para Encender y Apagar el AR-40

1. Asegúrese que haya aceite en el cárter y esté en el nivel correcto.
2. Compruebe si hay gasolina en el tanque de combustible.
3. Active el botón ON/OFF del motor (1), abra la válvula de combustible (2) y accione la palanca del ahogador/cebador (3).

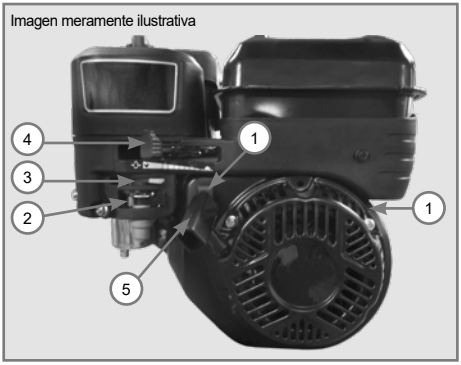

4. Para encenderlo, oprima el botón rojo (1) y, en seguida, jale la palanca de seguridad (2) del interruptor según la Figura 7-A. El motor funciona solamente mientras la palanca de seguridad (2) está junto a la empuñadura, apagándose automáticamente cuando se suelta, de conformidad con la Figura 7-B.

¡Atención!

Si el césped sintético está demasiado compactado, se recomienda iniciar el trabajo de descompresión en la altura correspondiente a la posición 1, que es la más alta.

A continuación, baje gradualmente las posiciones hasta alcanzar la mejor altura para una completa descompresión.

Cuando el césped está muy compactado, el uso inmediato del AR-40 en la posición 5 (altura más baja) puede dañar las cerdas sintéticas.

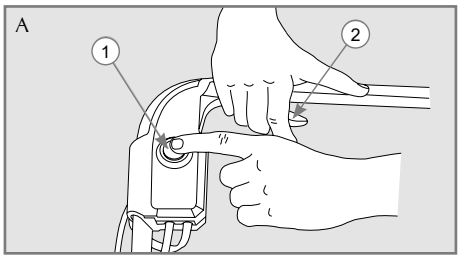

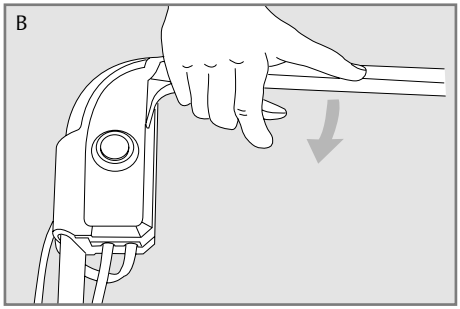

Figura 7

5. Jale ligeramente la cuerda de arranque (5) retráctil hasta sentir resistencia, y entones jale de ella con fuerza. Repita esta operación hasta poner en marcha el motor. Deje que el motor se caliente durante unos minutos y vuelva la palanca del ahogador/cebador (3) a su posición original. Accione la palanca del acelerador (4) y comience el trabajo. Para apagar el motor basta soltar la palanca de seguridad del interruptor de corte de energía.

Notas:

✔ **Utilice sólo gasolina común o regular sin plomo. Para este motor no es necesario mezclar aceite de 2 tiempos (2T) en la gasolina.**

Nota: *Para más información sobre el funcionamiento, consulte el manual del motor.*

6. Para apagar el motor en una situación de emergencia, suelte la palanca de seguridad (2) de conformidad con la Figura 7-A. Para apagar el motor en una situación normal, cierre la válvula de combustible 1 y deje que el motor se apague por falta de gasolina en el carburador. En seguida, suelte la palanca (2), según la Figura 7-A, y apague el motor con el botón de encendido/apagado.

Cambio de Aceite - AR-40

El primer cambio de aceite debe ocurrir en las primeras cinco horas de uso del motor. Para cambiar el aceite, proceda de la siguiente forma:

1. Posicione el triturador en una superficie nivelada y plana.
2. El aceite será drenado con mayor facilidad si está caliente.
3. Recoja el aceite usado en un recipiente adecuado y lleve antiparras y guantes adecuados durante el cambio del aceite.
4. Abra el tapón (1) de drenaje de aceite para vaciar el aceite del motor. Retire la tapa de inspección del aceite (2) para facilitar la salida de todo el aceite del motor.

¡Atención!

✔ **Al cambiar el aceite, aun con el motor caliente, tenga cuidado al quitar el tapón del aceite, porque el aceite por estar caliente, sale con más presión, pudiendo causar accidentes, como quemaduras.**

✔ **No vierta recipientes de aceite o aceite de motor desechado en basureros para desechos comunes o en el piso – siga las instrucciones del fabricante de aceite para su eliminación adecuada.**

5. Cuando el aceite sea completamente drenado, atornille de nuevo el tapón del aceite (1).
6. Retire la tapa (2) y agregue la cantidad de aceite necesaria. En seguida, cierre la tapa (1).

7. Verifique el nivel del aceite con la tapa de inspección (2). Para hacer una lectura exacta, con el motor nivelado, observe si el aceite alcanzó el inicio de la rosca donde se enrosca la tapa de inspección. Ése es el nivel adecuado.

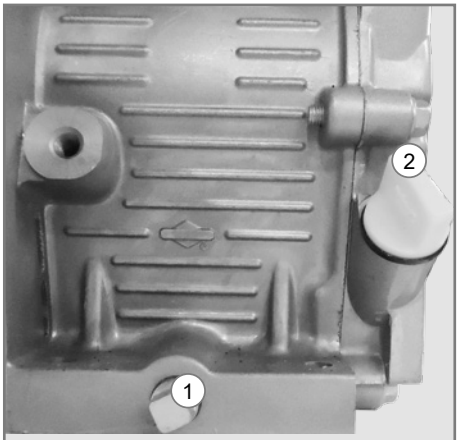

Imagen meramente ilustrativa

Observación:

✔ **Revise el nivel del aceite del motor con frecuencia, para evitar posibles daños causados por el bajo nivel de aceite.**

Plan de Mantenimiento Periódico - Motor a Gasolina

En las primeras 5 horas:

✔ Cambie el aceite del cárter.

Cada 8 horas o diariamente:

✔ Compruebe el nivel del aceite.

✔ Limpieza general del equipo.

✔ Verifique si todos los tornillos están apretados.

Cada 50 horas:

✔ Cambie el aceite del cárter.

✔ Mantenimiento del filtro de aire.

✔ Reemplace el filtro de aire.

Cada 100 horas:

✔ Cambie la bujía de arranque.

Sugerencias Útiles

Durante el uso del aireador, eventualmente pueden presentarse ciertas situaciones o problemas, para los cuáles presentamos algunas orientaciones a continuación:

Problema	Causa Probable	Solución
Bajo rendimiento	1. Aceleración del motor.	1. Compruebe la posición del acelerador y aumente la aceleración si es necesario.
	2. Regulación de la altura.	2. Ajuste la altura de acuerdo con el césped.
	3. Césped mojado.	3. Realice el trabajo siempre con el césped y el terreno seco.
Dificultad en el arranque o puesta en marcha del motor	1. Regulación de la altura.	1. Realice la regulación en la altura máxima.
	2. Combustible.	2. Compruebe la calidad del combustible y siga las instrucciones descritas en las páginas 13 y 14.
	3. Tensión de la correa.	3. Verifique la tensión de la correa de acuerdo con la página 9.
	4. Procedimiento de arranque del motor.	4. Compruebe el procedimiento de arranque de acuerdo a lo descrito en la página 12.
	5. Aceite en el cárter.	5. Verifique el nivel del aceite y el procedimiento de acuerdo con lo descrito en las páginas 13 y 14.
	6. Filtro de aire.	6. Compruebe la limpieza del filtro y el procedimiento como se detalla en la página 8.
	7. Bujía de arranque.	7. Verifique si el cable de la bujía está conectado y, en caso contrario, conéctelo. Si es necesario cambie la bujía.
Alta vibración y ruido	1. Montaje incorrecto del conjunto de disco.	1. Compruebe la posición de los componentes del conjunto del disco de acuerdo con las indicaciones de la página 10.
	2. Regulación de la altura.	2. Ajuste la posición de la altura como se indica en la página 11.
	3. Componentes de fijación flojos o sueltos.	3. Verifique si hay tornillos y otros componentes flojos o sueltos y apriételos si es necesario.

Condiciones de Garantía

Metalúrgica TRAPP Ltda. garantiza este producto contra defectos de fabricación por el plazo **de 12 (doce) meses**, contados a partir de la fecha de emisión de la Factura de Compra.

En el plazo de garantía establecido en el párrafo anterior ya se encuentra incluida la garantía legal, estando dividida de la siguiente manera:

- ✔ **Los 3 (tres) primeros meses - garantía legal.**
- ✔ **Los 9 (nueve) meses siguientes - garantía especial,** concedida por Metalúrgica TRAPP Ltda.

La garantía legal y/o especial cubre:

- ✔ Defectos de fabricación tales como errores de montaje, fallas de material y la respectiva mano de obra para la reparación, previa verificación por parte de los técnicos de Metalúrgica TRAPP Ltda. o la asistencia técnica acreditada.

Notas:

- ✔ **Todas las piezas con defecto comprobado serán reemplazadas, sin cargo alguno, no siendo realizado el cambio del aparato o equipo.**
- ✔ **El comprador es responsable por los gastos de embalaje y transporte hasta la Asistencia Técnica TRAPP más cercana.**
- ✔ **Esta garantía sólo será válida mediante la presentación de la Factura de Compra de este producto.**
- ✔ **Este producto está sujeto a cambios de especificaciones técnicas sin previo aviso del fabricante.**

La garantía legal/especial no cubre:

- ✔ Defectos causados por uso indebido como falta de lubricación (falta de aceite), uso de mezclas en la gasolina o el aceite, exceso de aceite en el cárter, eje roto, pérdida de piezas, piezas rotas o abolladas, o aquellos provocados por descuidos en el transporte, almacenamiento, servicios normales de mantenimiento preventivo como: regulación del motor y ajustes de controles o componentes.
- ✔ No están cubiertas por la garantía piezas como bujías de arranque, lubricantes, juntas en general, cigüeñal torcido o roto, filtro de combustible, filtro de aire y retenes.
- ✔ Si el producto sufre daños como resultado de accidentes, uso indebido, descuido, desconocimiento o incumplimiento de las instrucciones contenidas en el Manual de Instrucciones, si presenta señales de haber sido ajustado, reparado o desarmado por personas no autorizadas por Metalúrgica TRAPP Ltda., o si el mismo queda expuesto a la humedad, intemperie, niebla salina, etc., así como piezas que presenten desgaste normal por el uso.

Notas:

- ✔ **Use siempre piezas originales y los servicios de la Asistencia Técnica Autorizada TRAPP.**
- ✔ **Para su tranquilidad, conserve y mantenga este Manual y la Factura de Compra del producto siempre a mano.**

¡ATENCIÓN!

Utilice
Piezas originales TRAPP
y los servicios de profesionales de la Asistencia Técnica Autorizada TRAPP.
TRAPP no se responsabiliza por eventuales daños causados al equipamiento o accidentes que vengan a ocurrir por la utilización de piezas no originales.

Congratulations!

You have just bought a quality product developed with TRAPP's state-of-the-art technology. This product was designed to work quickly and efficiently, providing total safety at affordable prices. However, some care is necessary. The important safety measures stated in this User's Guide do not cover all possible situations that may occur during usage. The user must be aware that common sense, attention and care are factors that cannot be incorporated in the product, but that have to be supplied by the people responsible for handling and servicing the product.

Natural & Synthetic Lawn Aerator - AR-40

Aerators are tools designed to perform maintenance of natural and synthetic lawns. For natural lawn, this equipment is used to remove dead leaves and other organic wastes that accumulate between the root and the soil surface. Removal of this material provides an optimal condition for the renewal and strengthening of the lawn. For synthetic lawns, the aerator is used to trim grass bristles and help in the distribution of small rubber balls used to keep the lawn, thus providing optimal conditions for the practice of sports.

The aeration system consists of a rotor with fixed blades that perform lawn aeration process. These blades are provided with depth adjustment of aerator system through height adjustment rods, allowing the use of this equipment in most different situations.

AR-40 is available with gasoline engine, residual current circuit breaker (RCD), ergonomic handler, belt stretcher with guard, 12 fixed blades disc set and working range of 40 cm.

Important Notes

Attention!

Read all the instructions in this manual before operating the equipment. Always observe and follow the safety indications to prevent accidents and/or injury.

Read and keep these instructions

When using the lawn aerator always follow basic safety precautions to reduce the risk of fire and accidents, including those described below:

1 - Work range

Attention!

For natural lawns, the aerator is not designed to mow the lawn, but perform soil aeration. For synthetic lawns, the aerator is used to tidy up grass bristles.

✔ **Keep children and bystanders away.** When the equipment is in use, all people, especially children, must remain at a safe distance from working area. The operator/ user is responsible for any accidents that may occur.

- ✔ **Never leave the engine running in closed rooms or non-ventilated places.** The exhaust gas contains carbon monoxide, a lethal and inodorous gas.
- ✔ **Objects thrown by the aerator** - May can cause serious injuries to people and animals. Inspect the area where the equipment will be used for debris and remove all stones, pieces of wood, wires, bones and other extraneous objects.
- ✔ **If the aerator throws some extraneous object** - Follow these steps:

  a) Switch off the aerator immediately.

  b) Perform any repairs required before turning the grass mower on and operating it.
- ✔ **Remove any object before switching the equipment back on.** Inspect the area where the equipment will be used for debris and remove all stones, pieces of wood, wires, bones and other extraneous objects. A tool or any other object stuck in the movable parts of the equipment may result in injury.
- ✔ Use the aerator on the lawn when it is cut between 30 mm and 50 mm high. For synthetic lawns, its use in moisture conditions is not recommended.

2 - Personal safety

- ✔ **Wear appropriate garments - Do not wear loose clothes or jewelry as they may get stuck in the movable parts of the equipment.**
- ✔ **Use safety equipment.** Always use safety glasses. Wearing safety equipment such as gloves, shoes or ear protection, you increase your safety and reduces the risk of accidents.
- ✔ **Don't be self-confident.** Keep both feet on the ground to keep balance.
- ✔ **Beware of what is going on and use common sense when operating the equipment.** Do not operate the equipment when you are tired, distracted or under the influence of drugs, alcohol, or medications. A slight moment of distraction may result in serious injury.
- ✔ **Keep feet and hands away from the disc cutting area.**
- ✔ Walk, do not run.
- ✔ Always watch your steps in sloped areas.
- ✔ On sloping ground, use non-slip footwear and do not exceed 15° inclination.

3 - Use and Care

- ✔ **Maintain the grass mower in good condition by never exposing it to rain or humidity.** When you are not using the equipment, keep it in a dry place, protected from bad weather. Water and moisture can damage motor electrical circuits and cause oxidation at the base of the machine.
- ✔ **Use the equipment properly** - Do not use the aerator for any work other than those specified for this equipment.
- ✔ **Take care of your aerator** - Keep the blades clean and in good condition to achieve good functioning, safe and good work result.
- ✔ **Never put the equipment away with gasoline in the tank for long periods.** If necessary, keep the motor running until the fuel is depleted, only then store the machine.
- ✔ For operator and equipment safety, replace worn or damaged parts by calling TRAPP's Technical Support.
- ✔ **Keep safety devices in adequate places and in good conditions of use.**
- ✔ **Do not exceed 15° (fifteen degrees) inclination for continuous operation,** as this will damage the motor due to insufficient crankcase oil lubrication, which will void the warranty.
- ✔ Do not turn the machine on its side or upside down to prevent oil from leaking to air filter and carburetor.
- ✔ To perform steering maneuvers during work, the front wheels must be suspended, thus facilitating maneuvers and not impairing motor operation.
- ✔ **Do not overuse the equipment.** Use it properly and for the purposes described in this manual for better performance and safety while working.
- ✔ **Do not allow people that are not familiar with the equipment to use it.** The equipment may become dangerous on the hands of people not familiar with its operation.
- ✔ Use the equipment during daylight or under good illumination only.
- ✔ Move it transversely to slopes and small elevations; never move it up and down.
- ✔ **The cutting blade keeps moving after the equipment**

is switched off. Therefore, take care when servicing the machine.

✔ Never use a water jet to clean the equipment, as it can damage the electric circuits of the engine. Use a damp cloth and mild detergent.

Attention!

To use AR-40 in synthetic lawns is extremely important to work in the same direction of the grass carpets seam and adjust aeration height properly (see page 26). Otherwise you can damage the lawn.

Additional Safety and Operation Instructions

✔ Carefully read instructions and get familiar with the controls and proper use of the equipment.

✔ Remember that the operator or user is responsible for any accident or damage involving third parties or their property.

✔ To obtain a satisfactory result with optimum performance, use one of the height adjustment positions as per page 26.

✔ Always check the tightness of the screws.

✔ Do not grass to build up under the aerator base.

✔ With the machine off, remove excess bristles of synthetic grass from the cutting set.

✔ Preserve your equipment. Always check if the movable parts are fixed, if any component is damaged or check for any other condition that may affect its optimum operation. Should any problem arise, fix it before using the equipment. Many accidents are caused by lack of proper maintenance.

✔ Do not use aerator when grass is still moist, since it may damage the equipment e and lawn.

✔ When the grass is very high, cut it in stages using TRAPP lawn mower, to perform appropriate aeration.

✔ **Use extreme caution when reversing or pulling the unit towards you,** it is not recommended to reverse while holding the aerator on.

✔ After using aerator on synthetic lawn, to obtain optimum result the small rubber balls can be better distributed under the lawn using a TRAPP garden broom in the opposite direction of aeration.

✔ Use the equipment according to the instructions contained in this manual, taking into account the working conditions and the work to be performed.

✔ The use of the equipment for activities not covered in this manual may result in dangerous situations.

✔ **This aerator is equipped with 4-stroke gasoline engine** - Do not use oil mixed with fuel.

✔ **The engine is shipped without oil and fuel.**

✔ Spare parts - Always use parts and maintenance services from TRAPP Technical Support teams.

Attention!

✔ **Whenever performing any cleaning or maintaining, first make sure that the engine is off and the disc set comes to a full halt. The disc set keeps rotating for a while after the engine is switched off.**

✔ **Disconnect the sparking plug cord.**

✔ **Do not put your hands or feet near or inside the aerator base.**

Main Parts

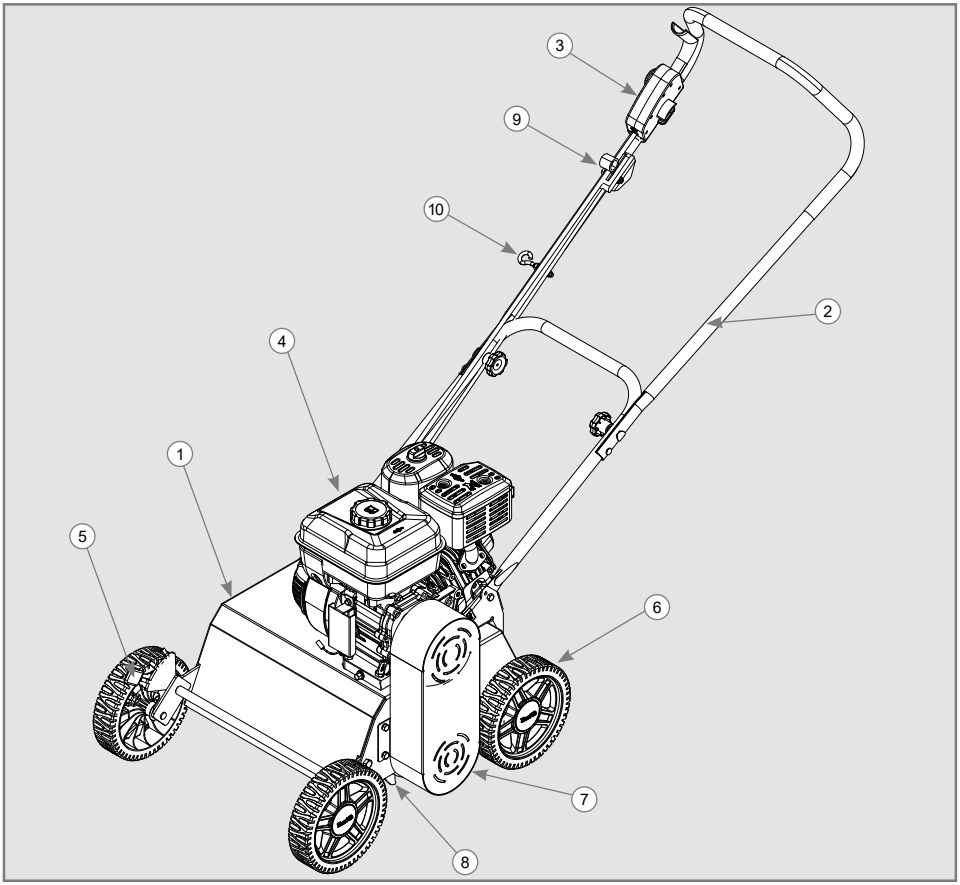

1. Base.
2. Ergonomic ending handle.
3. Residual current circuit breaker.
4. 4-Stroke engine.
5. Cutting height adjustment rod.
6. Rubber tire wheel and sintered steel padding.
7. Belt guard.
8. Fixed blade cutting system.
9. Accelerator cable.
10. Retractable start lever.

Main Features

- ✔ 3.5 HP (Briggs & Stratton) or 4 HP (TRAPP / Lifan) combustion engine.
- ✔ The disc set is comprised of 12 fixed special steel fixed blades to resist wear.
- ✔ Pulleys and bearings with double shielding that do not require grease.
- ✔ Pulleys and belt transmission.
- ✔ Belt stretcher system to facilitate maintenance and replacement without the need of removing the engine or cutting system.
- ✔ Belt protection.
- ✔ Back guard to prevent materials from hitting the user, or to be in contact with moving spikes during work, this guard cannot be removed.
- ✔ Ergonomic handle with residual circuit breaker to prevent accidents, since the switch is released as the engine shuts down.
- ✔ Height adjustment system with 5 adjustments: -5.7 mm, -1.5 mm, 2.5 mm, 6.3 mm, 9.7 mm.
- ✔ Polypropylene wheels with rubber tires and sintered padding to prevent premature wear; do not require lubrication.
- ✔ Polymerized polyester powder painting in 220 °C oven ensuring durability and better finishing.

Application Instructions

Natural grass

- ✔ It is recommended that you use the aerator on natural lawn with dry grass and cut between 30 mm and 50 mm high.
- ✔ After using the aerator on natural grass, use a TRAPP garden broom or blower to remove the material to prevent it from accumulating again and causing the passage of nutrients to be hindered.
- ✔ There are 5 height adjustments depending on the need and where the machine is used, see instructions on page 26 “Aeration height”.
- ✔ It is recommended to leave a time gap between aerations so that the lawn is renewed and gets greener. The excess or lack of maintenance could damage the lawn.
- ✔ The dust resulting from work on natural grass should be cleaned every operation to prevent damage to the equipment, primarily in moving parts as wheels, engine and belt.
- ✔ For best results work in the opposite direction of natural grass.
- ✔ If minimum adjustment (-5.7 mm) is set the disc set will have greater contact with the soil, which may occur a more intense noise due to the impact of the fixed blades with the ground and disc set spindle.
- ✔ Its performance is 600 to 1,000 m^2/h.

Artificial grass

- ✔ The aerator includes 5 positions for height adjustment of the disc; however, for synthetic lawns is recommended to use up to 4 positions for best performance and to prevent damage to synthetic carpet.
- ✔ It is recommended to leave a time gap to prevent wearing of the Artificial grass.
- ✔ On open courts, use AR-40 without the accumulated water on the synthetic carpet, so it is not recommended to work on rainy days.
- ✔ Where there are seams, follow in the same direction as the seam or square demarcations, preventing the aerator from damaging the synthetic blanket.
- ✔ The dust resulting from work on natural grass should be cleaned every operation to prevent damage to the equipment, primarily in moving parts as wheels, engine and belt.
- ✔ When using minimum adjustment (-1.5 mm), which is the fourth adjustment position, a more intense noise may occur due to the impact of the fixed blades with synthetic carpet and the disc set spindle.
- ✔ Its performance is 600 to 1,000 m^2/h.

Technical Features

Diameter of the cutting set performance area	214 mm
Work range (mm)	400 mm
Disc rotation	3,300 rpm
Number of blades	12
Briggs engine power (HP)	3.5 HP (Briggs & Stratton) or 4 HP (TRAPP / LIFAN)
Length with handle (mm)	1,436
Height with handle (mm)	1,030
Width (mm)	555
Performance (m^2/h)	600-1,000
Estimated machine weight (kg)	43
Noise	90 dB (A)

Air Filter

Attention!

All maintenance or cleaning must be performed with the equipment switched off and with the spark cord disconnected.

The air filter must always be clean for the perfect operation of the engine.

The obstruction of the filter element due to lack of maintenance may cause severe damages to engine operation, including loss of power and damage to cylinder, piston, and segment rings.

Air filter - Paper

✔ Use air jets to clean air filter by keeping a gap between the ir nozzle and the filtering element of approximately 500 mm, or by slightly tapping the base on a flat surface.

Fixing the Handle and Base Parts

Follow the steps below to fix ergonomic handle to the base:

✔ Take the lower handle (1), connect the support hole (2) to the pin (3), place the screw (4) and the washer (5) and tighten the wing nut (6), then take the upper handle (7), place the screw (8) and tighten the wing nut (9). Then, secure the throttle cable (10) with the screw (11) and nut (12) and finally attach the retractable start support (13).

Note: *Place the circuit breaker cord and the throttle cable (10) so that it is not damaged.*

Note:

✔ **The throttle cable must be placed and fastened with a plastic clamp shipped along with this manual, so that to prevent accidental actuation of the throttle lever.**

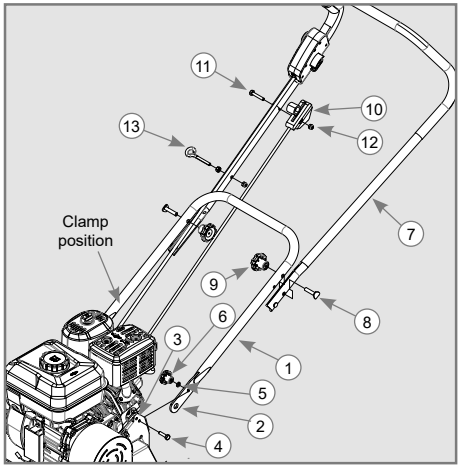

Figure 1

✔ After completion, use the clamp that is in the manual assembly to secure the throttle and power switch cables to the ergonomic handle.

Belt Maintenance

Follow the steps below change or service the belt:

✔ With the wrench shipped along with the manual, remove the screw (1), spring washer (2) and the belt protection (3), then release the screw (4) until belt tensioner (5) is released to remove the belt (6). The belt used in this equipment is A-27 contitec.

✔ To replace it place the belt (6) in the pulleys (7) and manually press the belt tensioner (5) to the point where the belt (6) is well stretched, then tighten the screw (4) to check if the belt (6) was properly stretched, press on the opposite face of the belt tensioner (5) with your thumb. This movement must be at most 10 mm to ensure that the belts do not touch each other to prevent premature wear, then replace the belt guard (3).

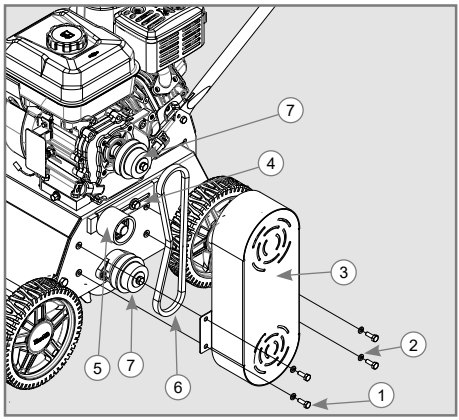

Figure 2

Blade Maintenance

Follow the steps below to service the blades:

- ✔ To perform blade maintenance, the first step is to remove the belt and belt guard as described on page 24 - "Belt Maintenance".
- ✔ Then, remove the nuts (1) and spring washer (2) from screw (3) fixing the bearing (9) on the machine base. Using a puller remove the bearing (4) from spindle (5). After removing the bearing remove the retaining ring (6), washer (10) blade (7) and the padding (8), as well as other bushing and blades as shown in Figure 3.

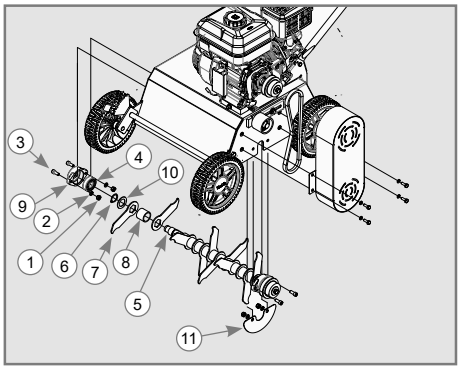

Figure 3

- ✔ On the side of the pulley, remove the parts (1, 2 & 3), as well as the inner belt protection plate (11).
- ✔ To reassemble the entire disc and keep the same balance proceed as follows. Place the retaining ring (6) into the cavity of the spindle (5), place the blade (7) by inserting a padding (8) between them, depending on the angle and position shown in Figure 4, then proceed until the blades and paddings are mounted on the spindle (5). Finally, place the washer (10), the retaining ring (6) into the spindle cavity (5) and fit the bearing case (9) with the bearing (4) on the machine base by securing it with the nuts (1), washers (2) and screw (3).

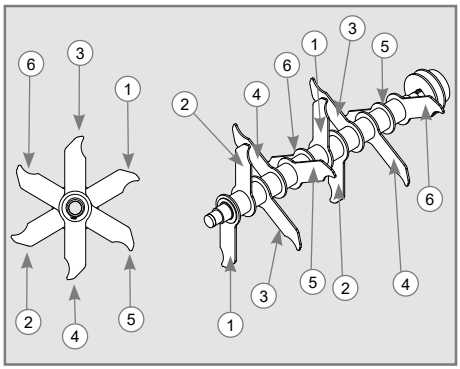

Figure 4

Aeration

Aeration

The grooves resulting from AR-40 aeration process contributes significantly to the renewal and strengthening of natural lawn and tidiness of artificial grass bristles, thus helping to distribute granulated rubber used to keep the grass healthy and allowing optimum conditions for the practice of sports as shown in Figure 5.

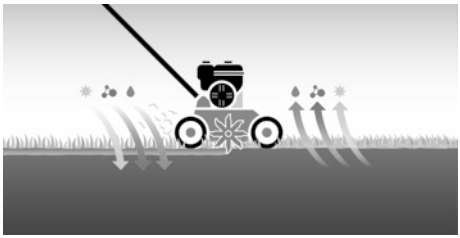

Figure 5

After lawn aeration, it is recommended to proceed to lawn fertilization or liming. Replanting is only necessary in case of large clearings.

Note: *This applies to natural grass only.*

Attention!

- ✔ **Work under dry weather conditions only.**
- ✔ **Cut the grass normally before aeration, but not very short (30 mm - 50 mm).**
- ✔ **On a flat surface, perform the test for desired height adjustment position before starting the work.**
- ✔ **On first usage, set the height adjustment for the highest position of the blades.**
- ✔ **The material resulting from aeration should be removed from the lawn surface.**

Aeration Height Positions

- ✔ Position (1) = 9.7 mm
- ✔ Position (2) = 6.3 mm
- ✔ Position (3) = 2.5 mm
- ✔ Position (4) = -1.5 mm
- ✔ Position (5) = -5.7 mm

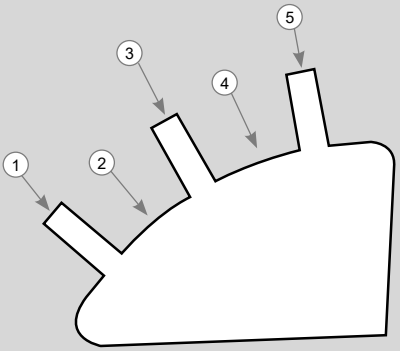

Aeration Heights

The machine height adjustment machine is based on wheel lines in contact with the soil, and the working depth of the blades is considered negative height when it is below the wheel line and positive when you are above the wheel line, as shown in Figure 6.

Position 1 (maximum height)

Correct position to switch the aerator on and off when you want to:

- ✔ **Natural grass**: Superficial work to remove less waste deposited on grass, allowing for the passage of nutrients and raising the grass leaves.
- ✔ **Synthetic grass:** Superficial work just to let the bristles bulkier for softer lawn, with smaller displacement of rubber granulates.

Positions 2, 3 & 4

The correct position when you want to:

- ✔ **Natural grass:** Recommended positions to perform the job of removing waste deposited on grass, opening of grooves on the ground facilitating the passage of nutrients and elevation of leaves of grass. It is worth mention that the lower the height adjustment position of the wheels the larger the removal of the grass material will be and vice versa.
- ✔ **Synthetic grass:** Recommended positions to carry out the work in order to let the bristles bulkier and helping distribute granulated rubber used to maintain the grass, thus allowing optimum lawn conditions for the practice of sports. It is worth mention that the lower the height adjustment position of the wheels the more uncompressed the grass carpet bristles will be and vice versa.

Position 5 (minimum height)

Correct position when you want to:

- ✔ **Natural grass:** Position in that the work provides more efficient removal of organic wastes and dead leaves, creating grooves in the soil that help renovating and strengthening the lawn. This position can damage the soil or the entire disc according to the topography of the terrain. In that case, it is recommended to observe the engine rotation, which should not be pushed to the limit; if this occurs, it is recommended to change the height adjustment to a higher position.
- ✔ **Synthetic grass:** Position at which the work provides for more bulky bristles and helps distributing granulated rubber used to maintain the grass, thus allowing optimum conditions of the lawn for the practice of sports. This position may damage the synthetic carpet or the entire disc according to the topography of the terrain. In that case, it is recommended to observe the engine rotation, which should not be pushed to the limit; if this occurs, it is recommended to change the height adjustment to a higher position.

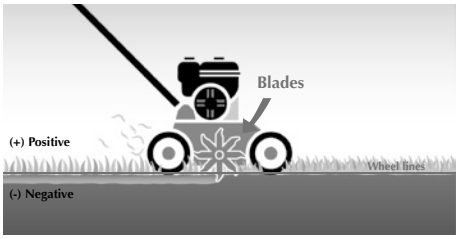

Figure 6

Notes:

- ✔ **Before carrying out the work in a given area, perform a test with the height adjustment set or desired for a small area.**
- ✔ **For other maneuvers during work, lift the front wheels.**

Switching AR-40 On and Off

1. Make sure that there is enough oil in the sump and that is at the correct level.
2. Check that there is enough fuel in the fuel tank.
3. Press ON/OFF button of the engine (1), open the fuel valve (2) and actuate the choke lever (3).

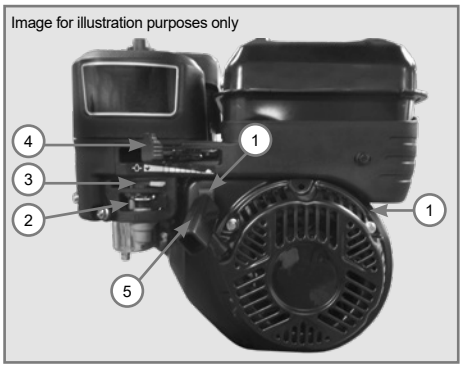

4. To switch on, press the red button (1) then pull the safety lever (2) of the current breaker switch as shown in Figure 7-A. The engine works only when the safety lever (2) is flush with the handle and it will switch off automatically as soon as it is released, as shown in Figure 7-B.

Attention!

If the synthetic lawn is too compressed, it is recommended to decompress the lawn using position 1 height, which is the highest.

Then proceed by lowering the positions gradually until it reaches the best height for decompression.

When the lawn is too compressed, the immediate use of AR-40 in position 5 (lowest height) may damage the synthetic bristles.

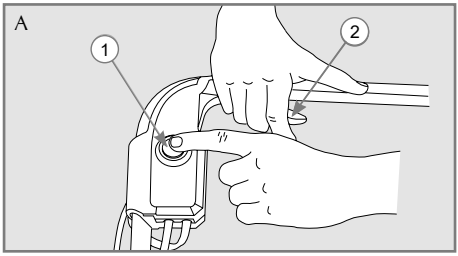

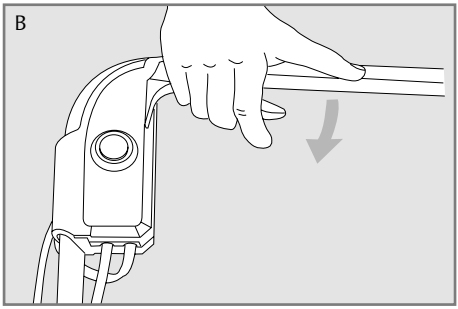

Figure 7

5. Gently pull the retractable start cord (5) until you find some resistance, then pull it briskly. Repeat this operation until the engine runs. Let the engine warm up for a few minutes and return the choke lever (3). Actuate the throttle lever (4) and start working. To switch the engine off, simply release the residual circuit breaker safety lever.

Notes:

✔ **Use regular unleaded gasoline. There is no need to mix 2-stroke (2T) with gasoline for this engine.**

Note: *See the engine manual for further information on operation.*

6. To stop the engine in an emergency situation, release the safety lever (2) as shown in Figure 7-A. To turn the engine off in a normal situation, close the fuel valve 1 and let the engine switch off for lack of gasoline in the carburetor, then release the lever (2), Figure 7-A and turn the engine off at the ON/OFF button.

Changing the Oil - AR-40

The first oil change should occur within the first five hours of engine use. To perform the oil change proceed as follows:

1. Position the shredder on a level and flat surface.
2. Hot oil will drain better.
3. Collect used oil in a suitable container and wear suitable safety glasses and gloves during oil change.
4. Open the oil drain plug (1) to drain the engine oil. Remove the oil manhole (2) to make it easy for all engine oil to escape.

Attention!

✔ **If motor is hot when changing oil, be careful to remove oil container. Hot oil is released with more pressure, and may cause burns.**

✔ **Do not dispose of discarded oil or motor oil containers in regular waste bins or on the ground, follow the oil manufacturer's instructions for proper disposal.**

5. When oil has been fully drained, screw back oil container (1).
6. Remove the cap (2) and add the required amount of oil and then close the cap (1).
7. Check the oil level with the manhole (2). For an accurate reading, with the engine leveled, make sure the oil has reached the beginning of the thread that is screwed to the manhole cover, this is the correct level.

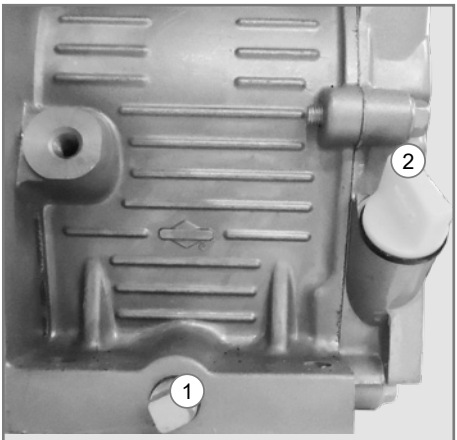

Image for illustration purposes only

Note:

✔ **Frequently check level of motor oil to prevent damage due to lack of oil.**

Periodic Maintenance Plan - Gasoline Engine

Within the first 5 hours:

✔ Change the sump oil.

After every 8 hours or daily:

✔ Check oil level.

✔ General equipment cleaning.

✔ Make sure all screws are tight.

After every 50 hours:

✔ Change the sump oil.

✔ Air filter maintenance.

✔ Replace air filter.

After every 100 hours:

✔ Replace spark plug.

Troubleshooting

When working with the aerator unexpected situations or problems may occur for which we provide some useful tips:

Issue	Probable Cause	Solution
Poor engine performance	1. Engine acceleration.	1. Check throttle position and increase acceleration, if necessary.
	2. Height adjustment.	2. Adjust the height according to lawn.
	3. Wet grass.	3. Always work with the grass and the soil.
Difficulty in starting the engine	1. Height adjustment.	1. Place the adjustment in the maximum height.
	2. Fuel.	2. Check fuel quality and follow instructions as pages 27 and 28.
	3. Belt stretching.	3. Check belt tension as per page 24.
	4. Engine start procedure.	4. Check start procedure as per page 27.
	5. Sump oil.	5. Check oil level and procedure as per 27 and 28 pages.
	6. Air filter.	6. Check air filter and procedure as per pages 23 and 29.
	7. Spark plug.	7. Check if the spark plug is connected If necessary, replace the spark plug.
Excessive vibration /noise	1. Wrong assembly of disc set.	1. Check disc parts position as per page 25.
	2. Height adjustment.	2. Check height position as per page 26.
	3. Loose fixing item.	3. Check for loose screws and other parts and tighten them if necessary.

Warranty Term

Metalúrgica TRAPP Ltda. warrants this product to be free from manufacturing defects **for 12 (twelve) months** from the purchase date on the Invoice.

The Warranty term stated above already includes legal warranty, which is described as follows:

- ✔ **The first 3 (three) months - legal warranty.**
- ✔ **The following 9 (nine)- Special warranty** offered by Metalúrgica TRAPP Ltda.

The Legal and/or Special warranty covers:

- ✔ Manufacturing defects such as assembly flaws, material failure and respective labor to fix the problem after Metalúrgica TRAPP Ltda. Technicians or accredited technicians verify such condition.

Notes:

- ✔ **All parts proven to be defective will be replaced for free. The product, however, will not be exchanged.**
- ✔ **The purchaser shall bear all packaging and shipping expenses to TRAPP's nearest authorized Service Center.**
- ✔ **This warranty shall only apply if product bill of sale is provided.**
- ✔ **This product is subject to technical specification changes without previous notice.**

The Legal and/or special warranty will not cover:

- ✔ Defects caused by improper use such as lack of lubrication (lack of oil), addition of mixtures to gasoline or oil, excess sump oil, broken spindle, loss of parts, broken parts, dented parts, or due to careless transportation, storage, normal preventive maintenance service such as: motor and actuation device adjustment.
- ✔ Parts such as spark plugs, lubricants, joints in general, broken or bent crankshaft, fuel filter, air filter and retainers are not covered by from this warranty.
- ✔ Damages due to accidents, misuse, negligence, ignorance or nonobservance of the instructions contained in this guide. Also, the warranty does not apply if there are signs of product having been repaired, replaced or disassembled by personnel not authorized by Metalúrgica TRAPP Ltda., if the product has been exposed to humidity, weather, saline air etc., or if parts have naturally worn.

Notes:

- ✔ **Always use original parts and call TRAPP's Authorized Service Centers.**
- ✔ **For your convenience, always keep the Instructions Manual and the Invoice at hand.**

ATTENTION!

USE
TRAPP original parts
and professional services of TRAPP Technical Authorized Assistance.
TRAPP does not undertake responsibility for eventual damages caused to the equipment, neither for accidents that may occur due to use of non-original parts.

Símbolos Marcados en el Aireador de Césped a Gasolina TRAPP
TRAPP Gasoline Lawn Aerator Symbols

	Mantenga a las personas fuera de la zona de peligro que es de aproximadamente 15 metros.	Keep at least 15-meter safe distance from people while operating the equipment.
	Combustible.	Fuel.
	Apague y desconecte la máquina antes de interferir en la herramienta de corte.	Switch the machine off before handling the cutting tool.
	No coloque la mano en la zona de corte.	Keep hands away from cutting blade.
	Rápido.	Fast.
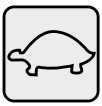	Lento.	Slow.

Notas/Notes

ATENCIÓN!

UTILICE

PIEZAS ORIGINALES.

TRAPP no se responsabiliza por eventuales daños ocasionados al equipamiento o accidentes, que puedan ocurrir por la utilización de piezas no originales.

ATTENTION!

USE

ORIGINAL PARTS.

TRAPP does not undertake responsibility for eventual damages caused to the equipment, neither for accidents that may occur due to the use of non-original parts.

METALÚRGICA TRAPP LTDA.
Av. Pref. Waldemar Grubba, 4545
CEP 89256-502 - Jaraguá do Sul - SC - Brasil
Tel.: +55 47 2107-8800
CNPJ: 83.238.832/0001-78
www.trapp.com.br | trapp@trapp.com.br
Hecho en Brasil | Made in Brazil

© Copyright by Metalúrgica TRAPP Ltda.

Prohibida la reproducción total o pacial de este manual.
Los infractores serán sometidos a proceso judicial bajo la ley.

Total or partial reproduction of this manual is forbidden.
Infringers will be prosecuted accordingly.

Servicio de Tratamiento al Cliente
Customer Service
Fone: +55 47 3371-0088 - +55 47 2107-8800
Webmail: trapp@trapp.com.br
Website: www.trapp.com.br
(*Contacte TRAPP* - Contact TRAPP)

1114-904 - Abril/2022 - Rev. 04

La empresa se resierva el derecho de proceder alteraciones de sus productos sin aviso prévio.
The company reserves the right to modify products without prior notice.